Birkenmeier

Birkenmeier Stein+ Design GmbH, Industriestraße 1, D - 79206 Breisach

Stand 02.22

Mauerscheiben - Ecken und Bögen

	Bezeichnung	Produktskizze vorhanden	Nennmaße mm	Gesamthöhe Ansichtsseite cm	Gesamtlänge Fuß cm	Dicke Wand cm	Dicke Fuß cm	Voute cm	Fase	Ansichtsflächen SB schalungsglatt, kugelgestrahlt, samtiert	Klassifizierung DIN EN	Gewicht kg/Stck.
90° Außenecke 50 / 50 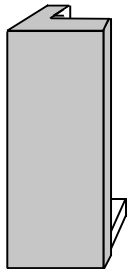	45/49/49	✔	450x490/490x116	45	47	11,6	10,0	----------	5 x 5 mm Vorderseite Kopf umlaufend in den oberen 20 cm	4-seitig Vorderseiten, Kopf und beide Seitenflächen, Rückseite die oberen 20 cm	EN 15258 / EN1992	142
	55/49/49		550x490/490x116	55	47	11,6	10,0	----------				166
	80/49/49		800x490/490x116	80	47	11,6	10,0	----------				228
	105/49/49		1050x490/490x116	105	47	11,6	10,0	----------				289
	130/49/49		1300x490/490x116	130	47	11,6	10,0	----------				350
	150/49/49		1500x490/490x116	150	47	11,6	10,0	----------				400
	180/49/49		1800x490/490x116	180	47	11,6	10,0	----------				473
	200/49/49		2000x490/490x116	200	47	11,6	10,0	----------				522
	230/49/49		2300x490/490x116	230	47	11,6	10,0	----------				587
	250/49/49		2500x490/490x116	250	47	11,6	10,0	----------				639
	280/49/49		2800x490/490x135	280	47	13,5	10,0	----------				837
	300/49/49		3000x490/490x135	300	47	13,5	10,0	----------				894
135° Außenecke 50 / 50 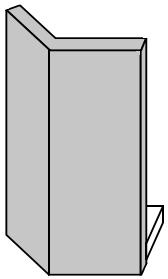	45/49/49	✔	450x490/490x116	45	47	11,6	10,0	----------	5 x 5 mm Vorderseite Kopf umlaufend in den oberen 20 cm	4-seitig Vorderseiten, Kopf und beide Seitenflächen, Rückseite die oberen 20 cm	EN 15258 / EN1992	142
	55/49/49		550x490/490x116	55	47	11,6	10,0	----------				166
	80/49/49		800x490/490x116	80	47	11,6	10,0	----------				228
	105/49/49		1050x490/490x116	105	47	11,6	10,0	----------				289
	130/49/49		1300x490/490x116	130	47	11,6	10,0	----------				350
	150/49/49		1500x490/490x116	150	47	11,6	10,0	----------				400
	180/49/49		1800x490/490x116	180	47	11,6	10,0	----------				473
	200/49/49		2000x490/490x116	200	47	11,6	10,0	----------				522
	230/49/49		2300x490/490x116	230	47	11,6	10,0	----------				587
	250/49/49		2500x490/490x116	250	47	11,6	10,0	----------				639
	280/49/49		2800x490/490x135	280	47	13,5	10,0	----------				837
	300/49/49		3000x490/490x135	300	47	13,5	10,0	----------				894

	Bezeichnung	Produktskizze vorhanden	Nennmaße mm	Gesamthöhe Ansichtsseite cm	Gesamtlänge Fuß cm	Dicke Wand cm	Dicke Fuß cm	Voute cm	Fase	Ansichtsflächen SB schalungsglatt, kugelgestrahlt, samtiert	Klassifizierung DIN EN	Gewicht kg/Stck.
90° Außenbogen Radius 50 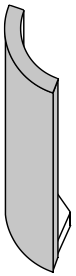	45/49/49	✔	450x490/490x116	45	47	11,6	10,0	----------	5 x 5 mm Vorderseite Kopf umlaufend in den oberen 20 cm	4-seitig Vorderseiten, Kopf und beide Seitenflächen, Rückseite die oberen 20 cm	EN 15258 / EN1992	115
	55/49/49		550x490/490x116	55	47	11,6	10,0	----------				134
	80/49/49		800x490/490x116	80	47	11,6	10,0	----------				182
	105/49/49		1050x490/490x116	105	47	11,6	10,0	----------				231
	130/49/49		1300x490/490x116	130	47	11,6	10,0	----------				279
	150/49/49		1500x490/490x116	150	47	11,6	10,0	----------				318
	180/49/49		1800x490/490x116	180	47	11,6	10,0	----------				376
	200/49/49		2000x490/490x116	200	47	11,6	10,0	----------				414
	230/49/49		2300x490/490x116	230	47	11,6	10,0	----------				472
	250/49/49		2500x490/490x116	250	47	11,6	10,0	----------				511
	280/49/49		2800x490/490x135	280	47	13,5	10,0	----------				641
	300/49/49		3000x490/490x135	300	47	13,5	10,0	----------				685
Strato 90° Außenbogen Radius 50 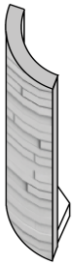	80/49/49	✔	800x500/500x122	80	47	12,2	10,0	----------	9 x 9 mm Rückseite in den oberen 20 cm, Wandstärke links/rechts	Vorderseite strukturiert, Kopf und beide Seitenflächen schalungsglatt, Rückseite die oberen 20 cm	EN 15258 / EN1992	182
	105/49/49		1050x500/500x122	105	47	12,2	10,0	----------				231
	130/49/49		1300x500/500x122	130	47	12,2	10,0	----------				279

	Bezeichnung	Produktskizze vorhanden	Nennmaße mm	Gesamthöhe Ansichtsseite cm	Gesamtlänge Fuß cm	Dicke Wand cm	Dicke Fuß cm	Voute cm	Fase	Ansichtsflächen SB schalungsglatt, samtiert kugelgestrahlt,	Klassifizierung DIN EN	Gewicht kg/Stck.

Zusätzliche technische Angaben:
Ausführung in Sichtbeton: Vorderseite, Kopf und beide Stirnseiten sind schalungsglatt, die Rückseite ist bis 20cm (bei Typ 45 und 55 bis 10cm) unter OK. handgeglättet.
Die Ausführung Sichtbeton entspricht der SB-Klasse 2 gemäß Sichtbeton-Merkblatt.
Ausführung in kugelgestrahlt und samtiert: Vorderseite, Kopf und beide Stirnseiten sind bearbeitet, die Rückseite ist bis 20cm (bei Typ 45 und 55 bis 10cm) unter OK. bearbeitet.
Die Struktur bei Strato besteht aus vor- und zurückspringenden horizontalen Stäbchen, die Relieftiefe beträgt ± 6mm
Bei Verwendung von Tausalzen kann die Betonoberfläche geschädigt werden.
Expositionsklassen bei Oberflächen mit Umgebungskontakt: XC4, XD2, XF2, XA1, WA
Bei Verwendung von Tausalzen kann die Betonoberfläche geschädigt werden.
Elementtypen 45 - 105 sind faser- oder stahlbewehrt..
Elementtypen 130 - 300 sind stahlbewehrt.
Bewehrung: Betonstahl: IV S, IV M, Faser EN 14889 + Z-3.73-2132.
Betonfestigkeitsklasse: C 30 / 37 LP oder mindestens C 35 / 45.
Die maximalen Maßabweichungen gemäß EN 15258, EN 13369 in Breite/Dicke/Höhe ± 5mm, jedoch max. 5mm innerhalb eines Elements. Länge MS-Fuß ± 10mm.
Rechtwinkligkeit der Vorderseite/Fuß ± 10mm/lfm

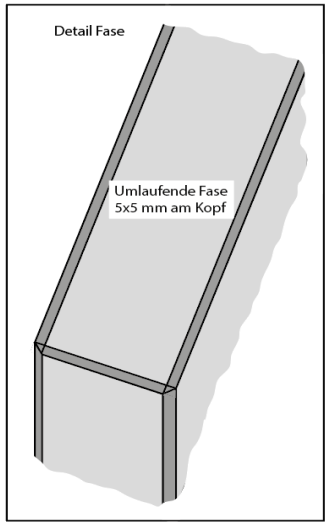

MS - Typ 50-90°
Außenecke

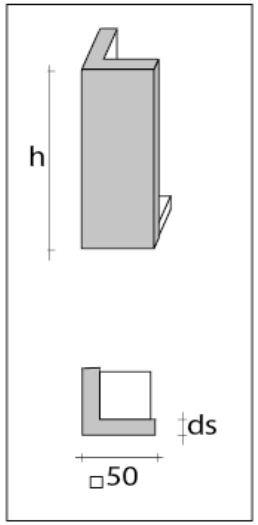

MS - Typ 50-135°
Außenecke

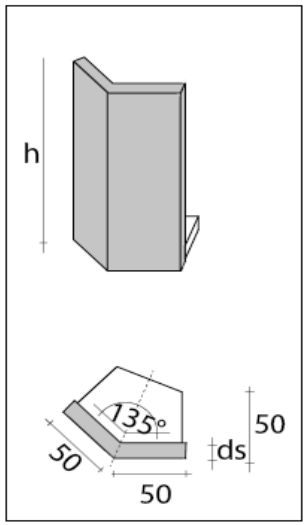

MS - Typ 90°
Außenbogen

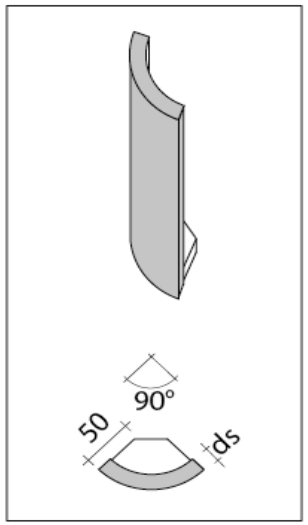
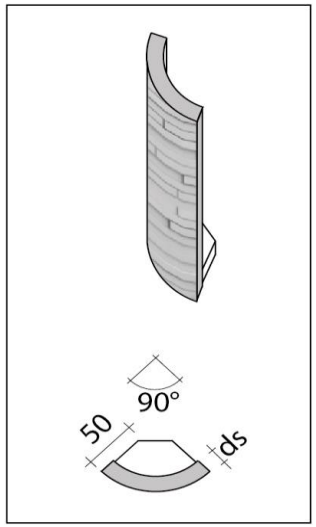
MS Strato 90°
Außenbogen